承　認　図

タフ900

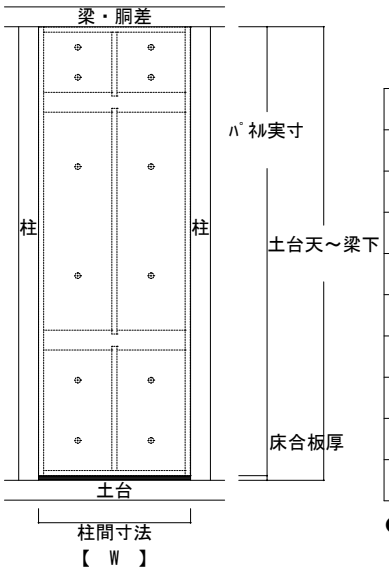

●適応範囲

	高さ	910mmﾓｼﾞｭｰﾙ	ﾒｰﾀｰﾓｼﾞｭｰﾙ
105□柱	H2295～2895mm	805mm	895mm
120□柱	H2295～2895mm	790mm	880mm

	105□-t 79mm				120□-t 94mm				
Ht	W	H	t	枚	W	H	t	枚	摘要外
	計				計				

●タフ900凡例

※設計図書にお使いください。

タフ600

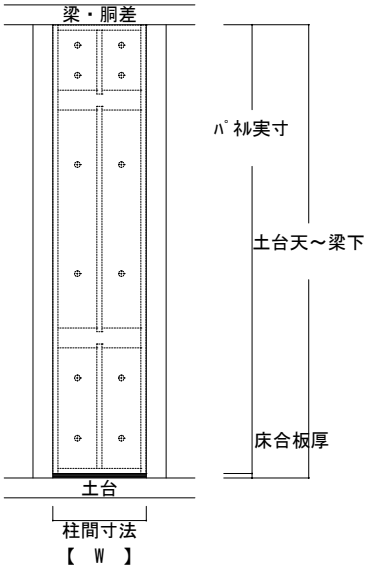

●適応範囲

	高さ	ﾓｼﾞｭｰﾙ600±5mm
105□柱	H2295～2895mm	495±5mm
120□柱	H2295～2895mm	480±5mm

	○ 105*105...厚79mm			○ 120*120...厚94mm		
NO	W	H+t	H	t	枚	摘要
1						
2						
3						
4						
5						
6						
7						
計						

●タフ600凡例

※設計図書にお使いください。

タフ455

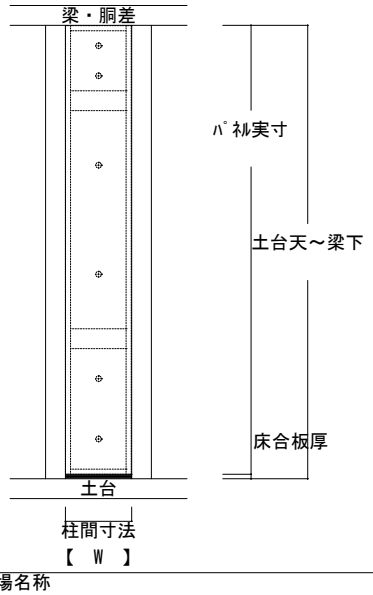

●適応範囲

	高さ	ﾓｼﾞｭｰﾙ455±5mm
105□柱	H2295～2895mm	350±5mm
120□柱	H2295～2895mm	335±5mm

	○ 105*105...厚79mm			○ 120*120...厚94mm		
NO	W	H+t	H	t	枚	摘要
1						
2						
3						
4						
5						
6						
7						
計						

●タフ455凡例

※設計図書にお使いください。

柱脚金物

市販金物　ﾎｰﾙﾀﾞｳﾝ金物納マリ　SB2-10A02-02

自社開発柱脚金物　ｵﾌﾞｼﾞｪｺｱ納マリ

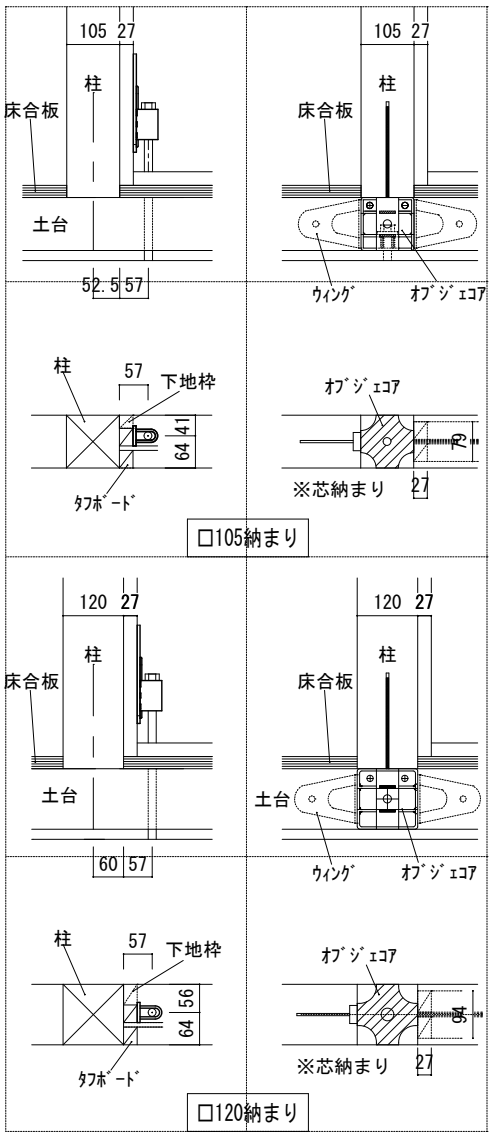

※注意事項

ﾀﾌﾎﾞｰﾄﾞは高倍率なので、力の配分を考慮し
出来る限り出入隅にﾊﾞﾗﾝｽ良く配置して下さい。

1. 取付方法はﾀﾌﾎﾞｰﾄﾞを柱・土台・梁間にはめ込み
たて枠・上枠にN75、下枠にN90を所定の位置
（ﾏｰｷﾝｸﾞ箇所）に留め付けて下さい。

2. 取付位置は、柱内外面の範囲であればどの位置でも
取付けれます。

3. 厚合板（根太ﾚｽ）工法ですので、厚合板（28mm以内
に取付けて下さい。

4. ﾎｰﾙﾀﾞｳﾝ金物は、ﾀﾌﾎﾞｰﾄﾞの内側から取付け、
枠材の不足分は26mm厚みの枠を追加して下さい。

5. ﾘﾌｫｰﾑの場合は、部材で出荷しますので、
組立説明書にしたがって取付けて下さい。

6. 発注は、柱・土台・横架材の内寸と厚合板の厚みを
承認図に記入し発注して下さい。

7. ﾀﾌﾎﾞｰﾄﾞは柱間寸法・ﾊﾟﾈﾙ実寸よりそれぞれ-2mm
ｸﾘｱﾗﾝｽを設けています。

現場名称	納品先住所・連絡先	納期	承認印	株式会社　ビスダックジャパン
納品先				〒587-0022　大阪府堺市美原区平尾　2392 TEL　072-361-8880　FAX　072-361-9318